Transpaleta eléctrica
EJE 114-120

Altura de elevación: 122 mm / Capacidad de carga: 1400-2000 kg

EJE 114-120

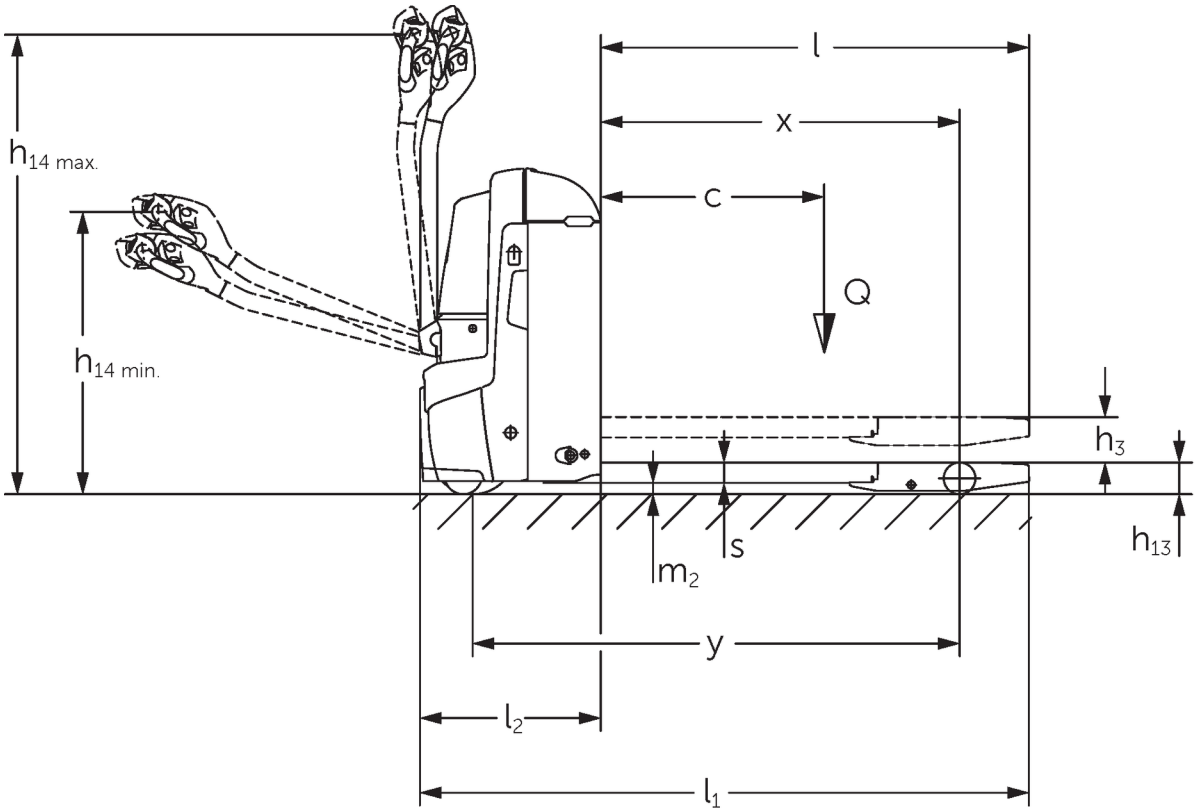

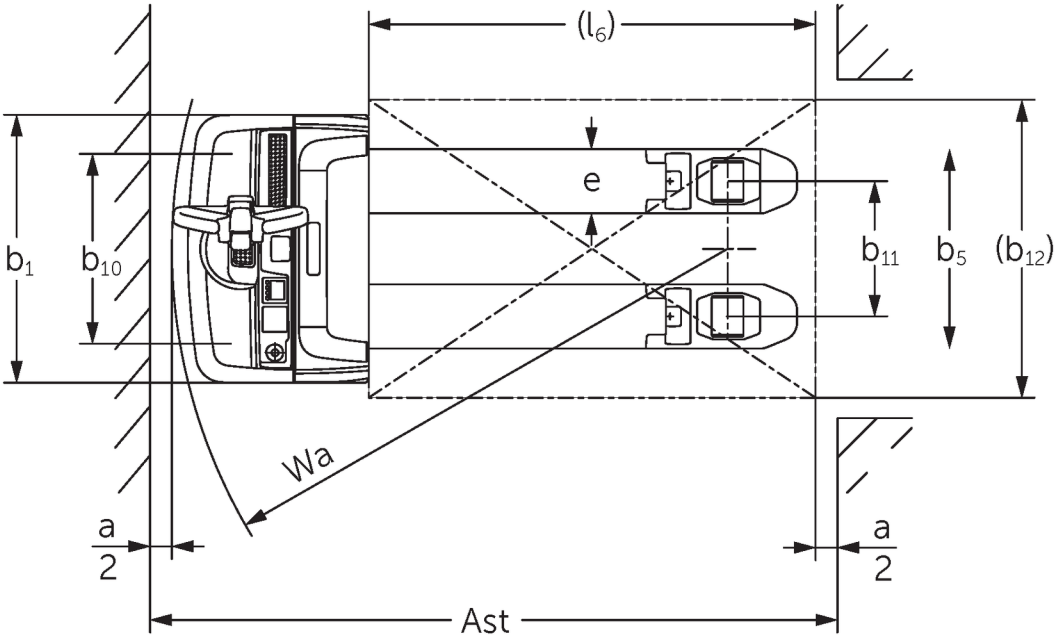

Dibujos a rayas EJE

Tabla VDI

Versión: 01/2023

Kennzeichen	1.1	Fabricante (abreviatura)			Jungheinrich			
	1.2	Nomenclatura del fabricante			**EJE 114**	**EJE 116**	**EJE 118**	**EJE 120**
	1.3	Grupo de tracción			Eléctrico			
	1.4	Manipulación			A pie			
	1.5	Capacidad de carga/carga	Q	kg	1400	1600	1800	2000
	1.6	Distancia al centro de gravedad de la carga	c	mm	600			
	1.8	Distancia a la carga	x	mm	908			
	1.9	Distancia entre ejes	y	mm	1252			
Gewichte	2.1.1	Peso propio (incl. batería)		kg	405	420		
	2.2	Peso por eje con carga delante/detrás		kg	655 / 1150	695 / 1325	760 / 1460	785 / 1635
	2.3	Peso por eje sin carga delante/detrás		kg	322 / 83	331 / 89		
Räder/Fahrwerk	3.1	Bandajes			Poliuretano (PU)		-	
	3.2	Dimensiones de ruedas, delante			Ø 230 x 70			
	3.3	Dimensiones de neumáticos, detrás			Ø 85 x 95 / 82 x 70 / 82 x 35	Ø 85 x 110 / 85 x 85 / 85 x 44		
	3.4	Ruedas adicionales			Ø 100 x 40			
	3.5	Ruedas, número delante/detrás (x = con tracción)			1x +2/2 oder 4			
	3.6	Ancho de vía, delante	b_{10}	mm	500	510		
	3.7	Ancho de vía, detrás	b_{11}	mm	363			
Grundabmessungen	4.4	Elevación (h3)	h_3	mm	122			
	4.9	Altura de la empuñadura de barra timón en posición de marcha mín./máx.		mm	750 / 1237			
	4.15	Altura de horquillas bajadas	h_{13}	mm	85			
	4.19	Longitud total	l_1	mm	1636			
	4.20	Longitud hasta dorsal de horquillas	l_2	mm	486			
	4.21.1	Ancho total	b_1	mm	720			
	4.22	Dimensiones de horquillas	s/ e/l	mm	55 x 150 x 1150	55 x 172 x 1150		
	4.25	Ancho exterior sobre horquillas	b_5	mm	513	535		
	4.32	Margen con el suelo, centro distancia entre ejes	m_2	mm	30			
	4.34.1	Ancho de pasillo de trabajo (palet 1000x1200 transversal)	Ast	mm	2240			
	4.34.2	Ancho de pasillo de trabajo (palet 800x1200 longitudinal)	Ast	mm	2128			
	4.35	Radio de giro	W_a	mm	1433			
Leistungsdaten	5.1	Velocidad de marcha con/sin carga		km/h	5 / 5	6 / 6		
	5.2	Velocidad de elevación con/sin carga		m/s	0,03 / 0,03	0,04 / 0,04		
	5.3	Velocidad de descenso con/sin carga		m/s	0,05 / 0,04			
	5.8	Capacidad de rampa máx. con/sin carga		%	8 / 20	10 / 20	9 / 20	8 / 20
	5.10	Freno de servicio			generador			
E-Motor/Elektronik	6.1	Motor de tracción, potencia S2 60 min		kW	0,9	1,1		
	6.2	motor de elevación, potencia con S3		kW	1,2			
	6.3	Batería según DIN 43531/35/36			B			
	6.4	Tensión de batería/capacidad nominal		V / Ah	24 / 150			
	6.5	Peso de la batería		kg	151			
	6.6.1	Consumo energético según ciclo EN		kWh/h	0,32	0,31	0,3	0,34
	6.6.2	Equivalente CO2 según EN16796		kg/h	0,2			
	6.7	Rendimiento en el despacho de mercancías		t/h	67	93	104	117
	6.8.1	Consumo energético con máx. rendimiento en la expedición de mercancías		kWh/h	0,49	0,66	0,62	0,7

Sonstiges	8.1	Tipo de mando de tracción		CA
	10.7	Nivel sonoro según EN12053, al oído del conductor	dB (A)	61

- Esta hoja técnica conforme a la directiva VDI 2198 indica sólo los valores técnicos del equipo estándar. Un bandaje diferente, otros mástiles de elevación, dispositivos adicionales, etc, pueden dar otros valores.

- N.º VDI 4.33: sección de carga bajada: + 50 mm
- N.º VDI 1.8: 1.9: 4.35: sección de carga bajada: + 56 mm
- N.º VDI 4.33.4: sección de carga bajada: + 68 mm
- N.º VDI 1.9: 4.19: 4.19.1: 4.20: 4.33: 4.33.4: 4.35: con extracción lateral de la batería: M = S + 69 mm; L / M SBE = S + 141 mm; L SBE = S + 194 mm

Jungheinrich de España, S.A.U.
C/ Sierra Morena, 5
Área Empresarial Andalucía
28320 Pinto (Madrid)
Línea de atención al cliente
Teléfono 902 120 895

Línea de atención al cliente
Teléfono 902 120 895

info@jungheinrich.es
www.jungheinrich.es

Jungheinrich de España S.A.U. y las fábricas alemanas de Norderstedt Moosburg y Landsberg están certificadas.

ISO 9001
ISO 14001

Las carretillas de Jungheinrich cumplen los requisitos de seguridad europeos.

CE

JUNGHEINRICH